Jekuntmijhuren.nl
Aanhangwagens, Hoogwerkers, Verhuisliften
Jekuntmijhuren.nl is een initiatief van Cluistra Aanhangwagens

Rondweg-west 242
3905 LV Veenendaal
Telefoon: 0318-511302
E-mail: verhuur@jekuntmijhuren.nl

27 meter Auto Telescoop Hoogwerker

Technische specificaties

Max. werkhoogte	27.10 m
Reikwijdte bij 100 kg. (vanaf hart machine)	13.00 m
Reikwijdte bij 200 kg. (vanaf hart machine)	10.00 m
Reikwijdte bij 230 kg. (vanaf hart machine)	9.50 m
Platformafmeting	1.40 x 0.70 m
Eigen gewicht ±	3.500 kg
Afstempelbreedte	3.70 m
Afstempelbreedte (zijkant werkbereik)	3.00 m
Rijbewijs	B-(E)
Aandrijving	Diesel
Levering	Alleen afhalen (bij Cluistra)
Merk	Mercedes Sprinter / Ruthmann TB270.3
Vloerhoogte	25.10 m
Hefvermogen	230-100 kg
Transporthoogte	3.10 m
Transportlengte	7.65 m
Transportbreedte	2.20 m
Automatische afstempeling	JA
Variabele afstempeling	JA
Afstempeling onder de auto	2.25 m
Reikwijdte bij 100kg. (vanaf hart machine)	4.00 m
Afstempeling 1 kant uitgeschoven	3.00 m
Reikwijdte bij 100kg over smal kant. (vanaf hart machine)	7.00 m







Werkdiagram z.o.z.

Prijzen 2026 (exclusief brandstof)

1 dag	2 dagen	3 dagen	4 dagen	1 (werk)week
€ 420,00	€ 760,00	€ 1.120,00	€ 1.480,00	€ 1.600,00

Exclusief Diesel (Aftanken)

Jekuntmijhuren.nl
Aanhangwagens, Hoogwerkers, Verhuisliften
Jekuntmijhuren.nl is een initiatief van Cluistra Aanhangwagens

Rondweg-west 242
3905 LV Veenendaal
Telefoon: 0318-511302
E-mail: verhuur@jekuntmijhuren.nl

27 meter Auto Telescoop Hoogwerker

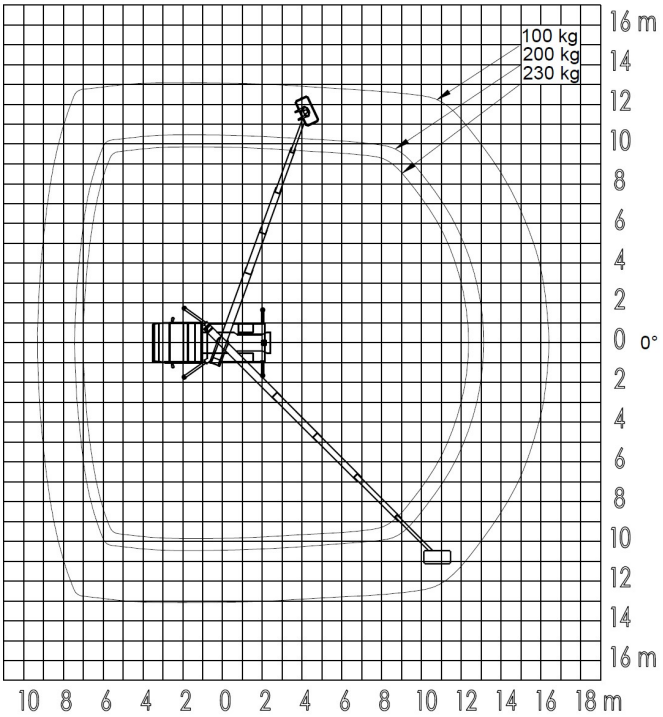

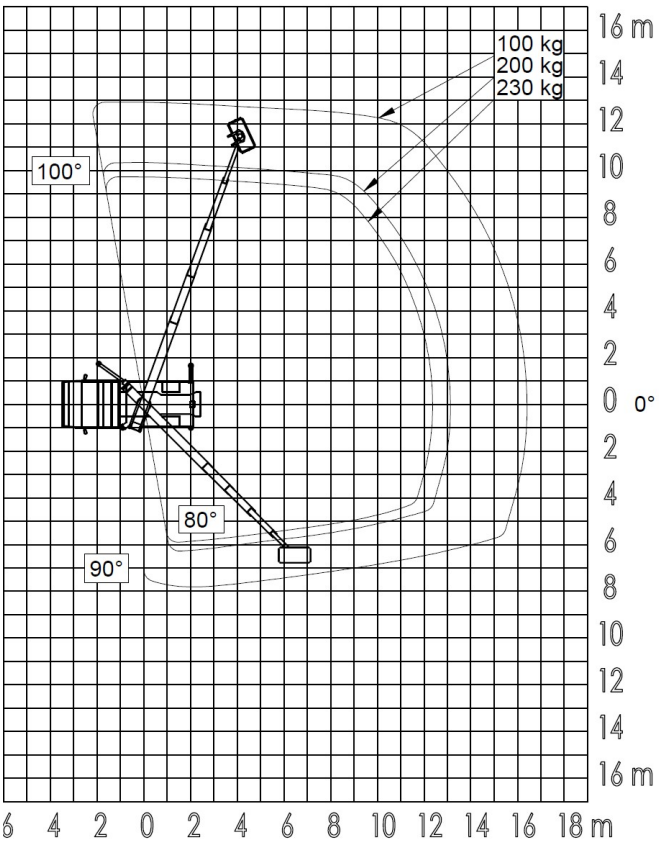

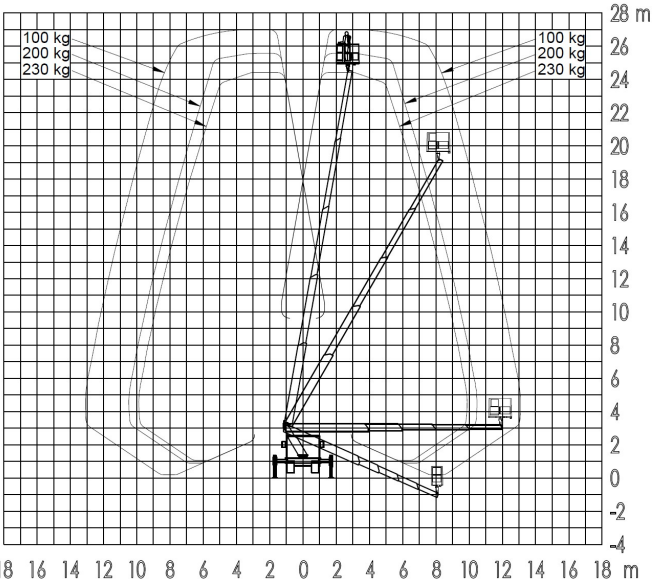

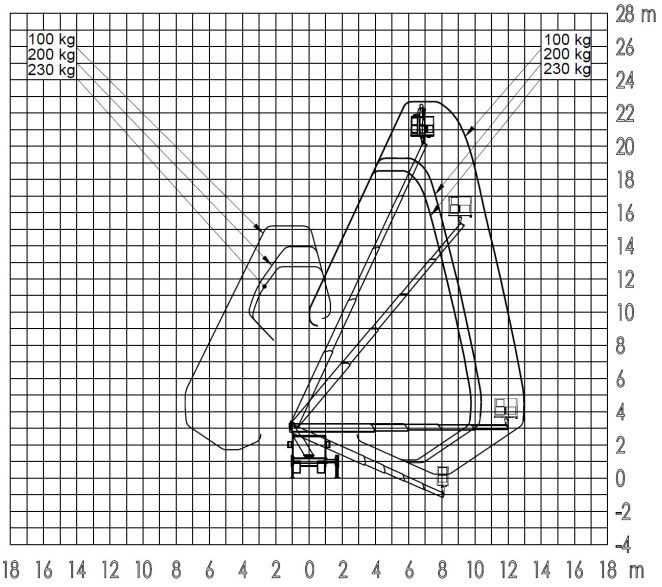

Alle prijzen zijn excl. transport, bediening, ontheffing, vergunningen, brandstof en btw. Op alle overeenkomsten zijn onze algemene voorwaarden van toepassing.
Deze zijn te vinden op www.jekuntmijhuren.nl