Jekuntmijhuren.nl
Aanhangwagens, Hoogwerkers, Verhuisliften
Jekuntmijhuren.nl is een initiatief van Cluistra Aanhangwagens

Rondweg-west 242
3905 LV Veenendaal
Telefoon: 0318-511302
E-mail: verhuur@jekuntmijhuren.nl

23 meter Spinhoogwerker

Technische specificaties

Max. werkhoogte	23.20 m
Reikwijdte bij 120 kg. (vanaf hart machine)	11.50 m
Reikwijdte bij 200 kg. (vanaf hart machine)	10.00 m
Platformafmeting	1.30 x 0.60 m
Eigen gewicht ±	3.000 kg
Afstempelbreedte	4.85 m
Afstempelbreedte (zijkant werkbereik)	3.80 m
Afstempelbreedte (voorkant werkbereik)	2.85 m
Aandrijving	Benzine/ 230V
Levering	Zowel afhalen (bij Cluistra) als aflevering op locatie
Merk	Hinowa Lightlift 23.12
Vloerhoogte	21.12 m
Knikhoogte	9.00 m
Hefvermogen	21.70 m - 200 kg / 23.20 m - 120 kg
Transporthoogte	2.04 m
Transportlengte	5.96 m
Transportlengte (zonder werkbak)	5.61 m
Transportbreedte	1.50 m
Transportbreedte (zonder werkbak)	1.00 m
Afstandsbediening	JA
Afneembare werkbak	JA
Automatische afstempeling	JA
Non-marking rupsen	JA
Variabele afstempeling	JA

Werkdiagram z.o.z.

Prijzen 2026 (exclusief brandstof)

1 dag	2 dagen	3 dagen	4 dagen	1 (werk)week
€ 330,00	€ 600,00	€ 840,00	€ 1.080,00	€ 1.200,00

Bezorging
Tevens bezorging voor een bepaald tarief. (op aanvraag)

Aanhangwagen/afhalen
Er is een speciale aanhangwagen voor transport deze kunt u er bij huren voor € 25,00 per dag of voor € 75,00 per week. Hier is een BE rijbewijs voor nodig.

Totaalgewicht incl. aanhangwagen ± 3.600 kg

Rondweg-west 242
3905 LV Veenendaal
Telefoon: 0318-511302
E-mail: verhuur@jekuntmijhuren.nl
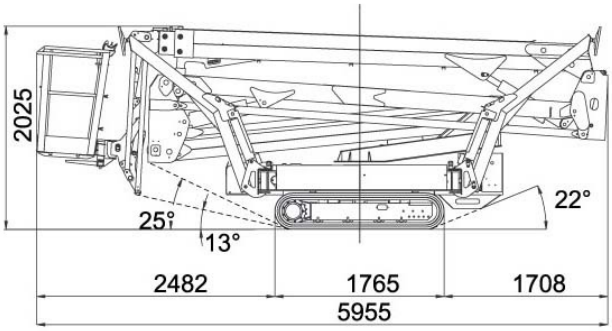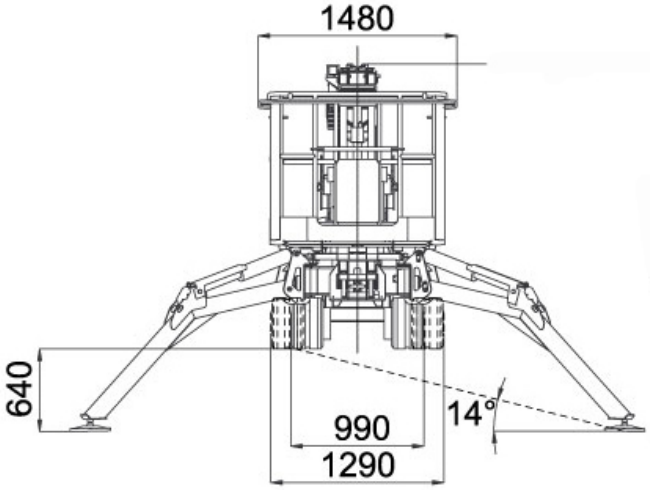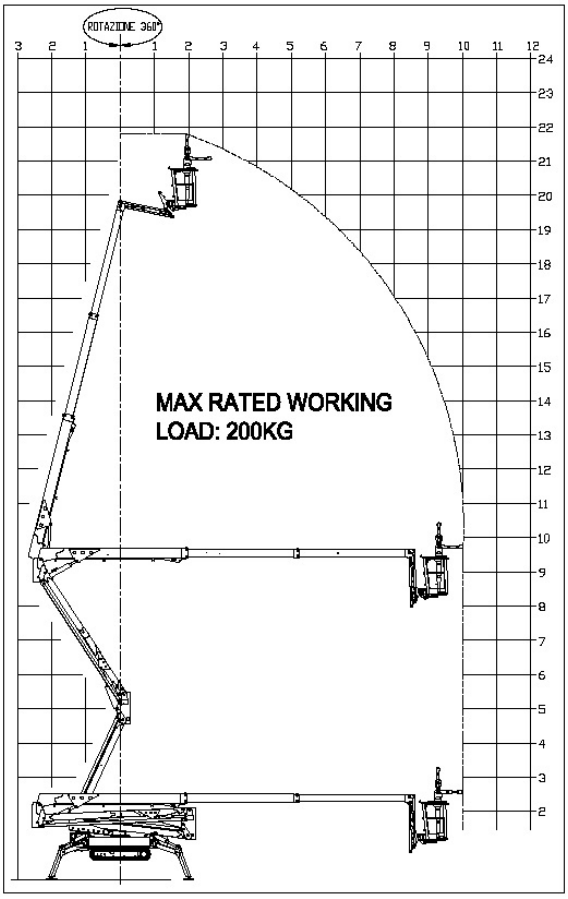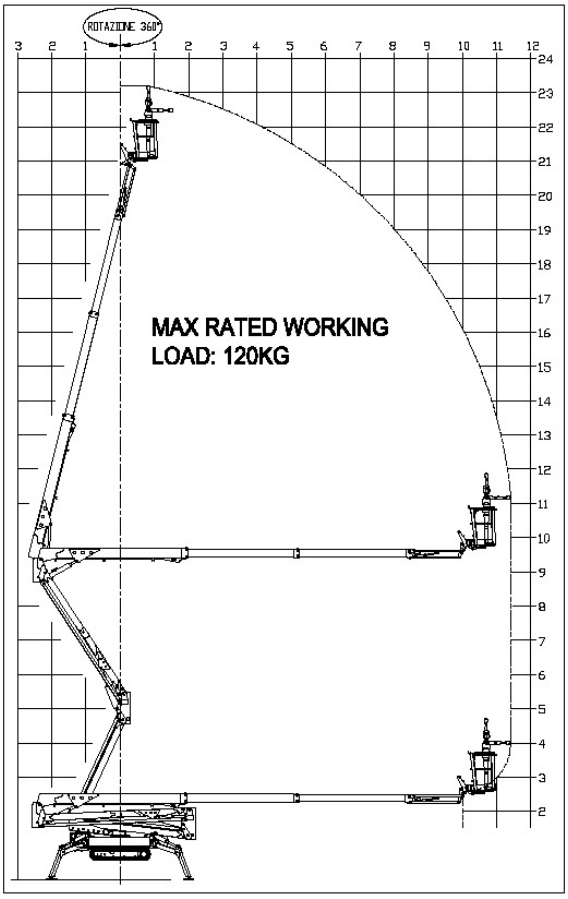
23 meter Spinhoogwerker